SCHEMAT WYKONANIA BRAMKI NA PNĄCZA

skala 1:20

Przekrój A-A, skala 1:20

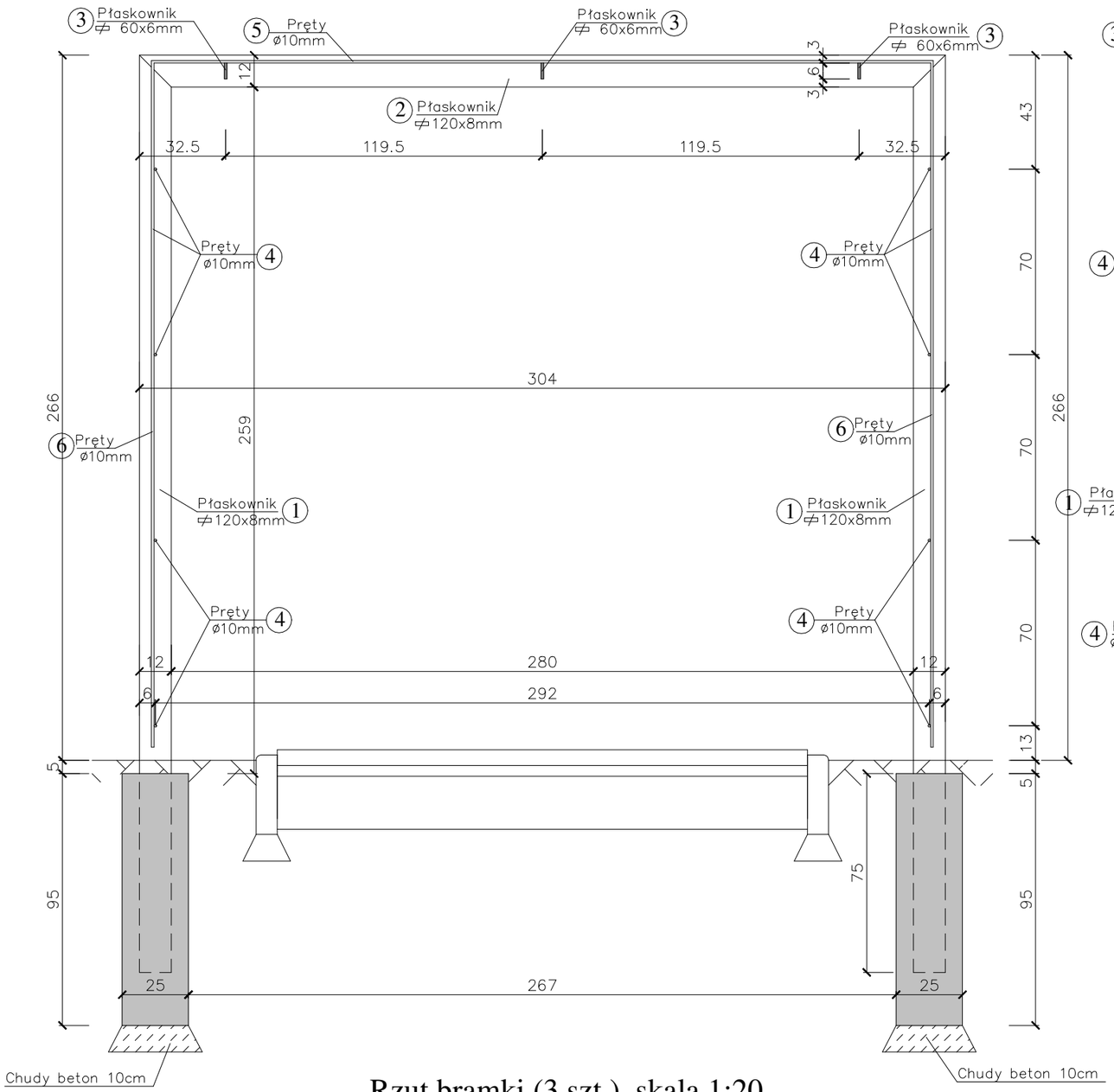

Widok z boku, skala 1:20

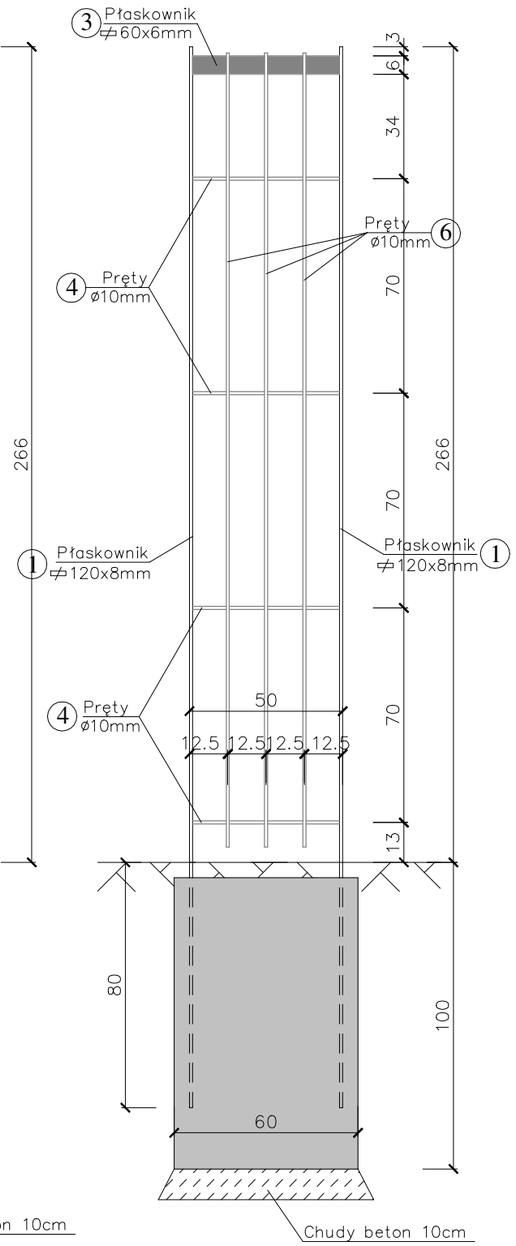

Rzut fundamentów, skala 1:50

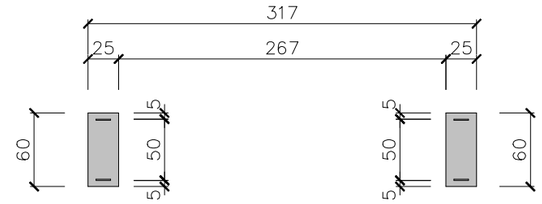

ZESTAWIENIE ELEMENTÓW STALOWYCH						
Ozn.	Nazwa elementu	Materiał [mm]	Długość [mm]	Ilość [szt.]	Ciężar jednost. [kg/m]	Ciężar całkow. [kg]
1	Płaskownik	≠120x8	3460	4	7,68	106.29
2	Płaskownik	≠120x8	3040	2	7,68	46.69
3	Płaskownik	≠60x6	484	3	2,87	4.17
4	Pręt	ø10	484	8	0,617	2.39
5	Pręt	ø10	2950	3	0,617	5,46
6	Pręt	ø10	2590	6	0,617	9,59
				Suma:	1 szt.	174,59
				Suma	3 szt.	**523,77**

Beton C16/20
Stal profilowa nierdz.

Wszystkie elementy stalowe połączyć ze sobą poprzez przyspawanie. Stosować elektrody do stali nierdzewnej.

Rzut bramki (3 szt.), skala 1:20

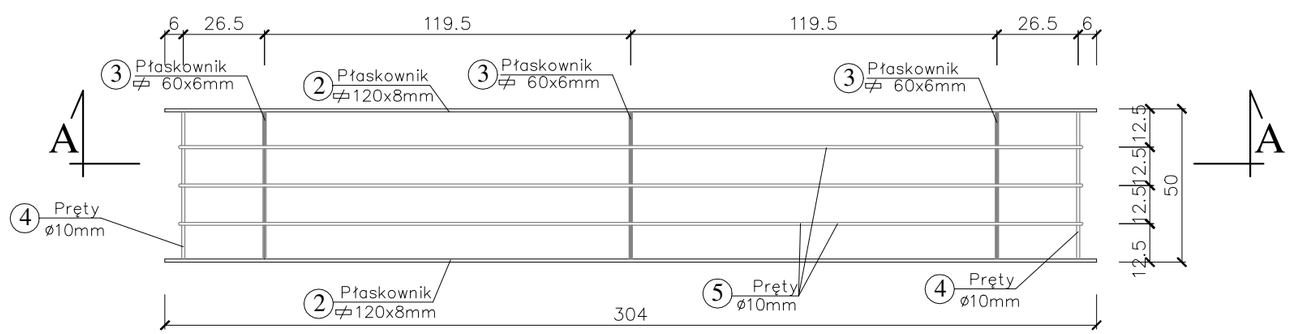

Wykonawca:	Firma Projektowa KONSPRO D.Obstarczyk; ul.Ceglana 3 Oświęcim		
Obiekt:	PROJEKT PRZEBUDOWY, ROZBUDOWY I NADBUDOWY BUDYNKU PRZEDSZKOLA SAMORZĄDOWEGO W ZATORZE PRZY PL. JANA MATEJKI 2 WRAZ Z PRZEBUDOWĄ I BUDOWĄ WEWNĘTRZNYCH INSTALACJI GAZU I WENTYLACJI MECHANICZNEJ, BUDOWĄ MIEJSC POSTOJOWYCH O DROGI MANEWROWEJ ORAZ INFRASTRUKTURY TOWARZYSZĄCEJ W ZATORZE NA DZ. 90/1, 169/2, 169/7, 170/1 I 170/3, OB. NR 0004 ZATOR, JEDN.EW. 121309_4, ZATOR		Data: 06.2020r.
Tytuł rysunku:	**SCHEMAT WYKONANIA BRAMEK NA PNĄCZA**		Skala: 1:20,50
Projektował:	Dariusz Obstarczyk Nr upr. w spec. arch. 104/91 B–B	Podpis:	Nr rys.:
Projektował: Konstrukcje	mgr inż. Michał Obstarczyk Nr upr. w spec. konstr.–bud. SLK/7038/PWBKb/17	Podpis:	K–12
Sprawdził: Konstrukcje	inż. Janusz Baran Nr upr. w spec. konstr.–bud. 345/2002	Podpis:	
Opracował:	mgr inż. Katarzyna Kliś-Ciok	Podpis:	FIRMA PROJEKTOWA KONSPRO 33 844 02 09 www.konspro.pl