Przekrój A-A, skala 1:20

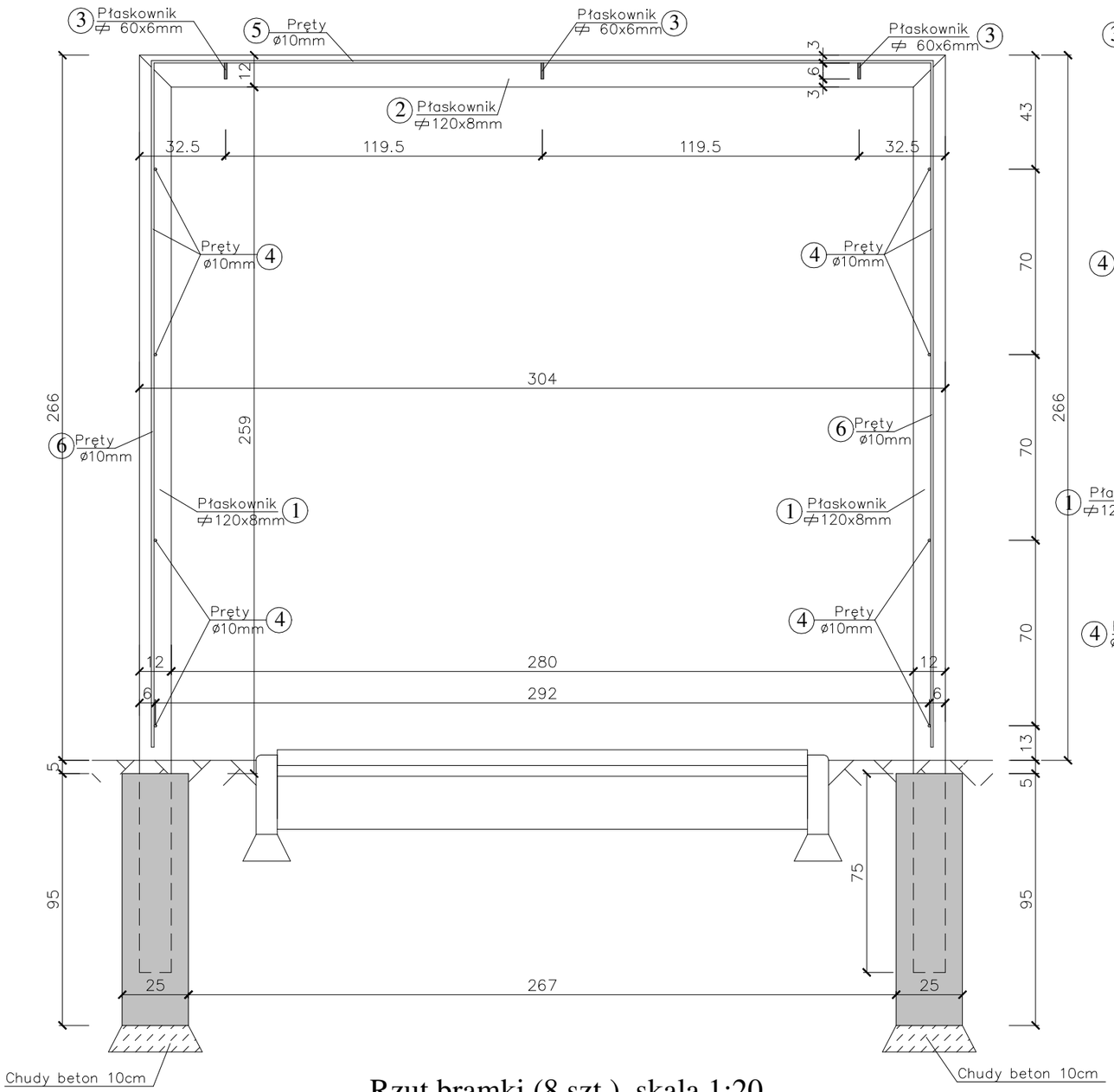

Widok z boku, skala 1:20

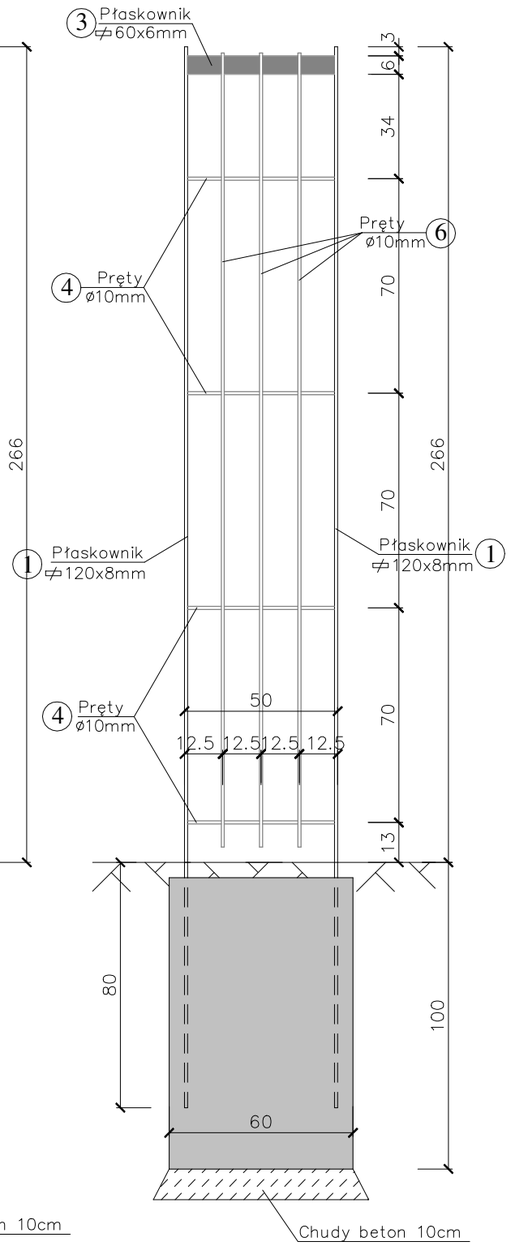

Rzut fundamentów, skala 1:50

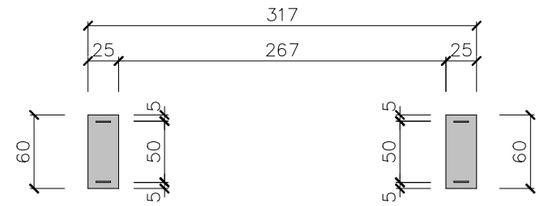

ZESTAWIENIE ELEMENTÓW STALOWYCH						
Ozn.	Nazwa elementu	Materiał [mm]	Długość [mm]	Ilość [szt.]	Ciężar jednost. [kg/m]	Ciężar całkow. [kg]
1	Płaskownik	≠120x8	3460	4	7,68	106,29
2	Płaskownik	≠120x8	3040	2	7,68	46,69
3	Płaskownik	≠60x6	484	3	2,87	4,17
4	Pręt	ø10	484	8	0,617	2.39
5	Pręt	ø10	2950	3	0,617	5,46
6	Pręt	ø10	2590	6	0,617	9,59
				Suma:	1 szt.	174,59
				Suma	8 szt.	1396,72

Beton C16/20
Stal profilowa nierdz.

Wszystkie elementy stalowe połączyć ze sobą poprzez przyspawanie. Stosować elektrody do stali nierdzewnej.

Rzut bramki (8 szt.), skala 1:20

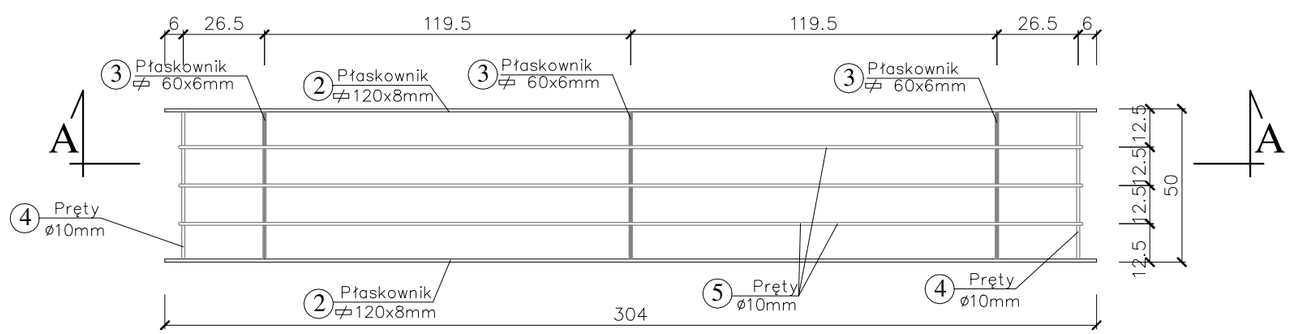

Wykonawca:	Firma Projektowa KONSPRO D.Obstarczyk; ul.Ceglana 3 Oświęcim		
Obiekt:	PROJEKT ZAGOSPODAROWANIA PRZESTRZENI PUBLICZNEJ PRZY UL. SŁOWACKIEGO W ZATORZE NA CELE KULTURY, WYPOCZYNKU, REKREACJI I INNYCH FUNKCJI MIEJSKICH NA DZIAŁKACH 168/2, 168/5, 169/5, 169/7, 84, 5/9, OB. NR 0004 ZATOR, JEDN.EW. 121309_4, ZATOR"		Data: I.2020r.
Tytuł rysunku:	SCHEMAT WYKONANIA BRAMEK NA PNĄCZA		Skala: 1:50,20
Projektował:	Dariusz Obstarczyk Nr upr. w spec. arch. 104/91 B-B	Podpis:	Nr rys.: 14
	mgr inż. Michał Obstarczyk Nr upr. w spec. konstr.-bud. SLK/7038/PWBKb/17	Podpis:	
	mgr inż. Katarzyna Kliś-Ciok	Podpis:	FIRMA PROJEKTOWA KONSPRO TEL.(033) 8440209 WWW.KONSPRO.PL